F-245

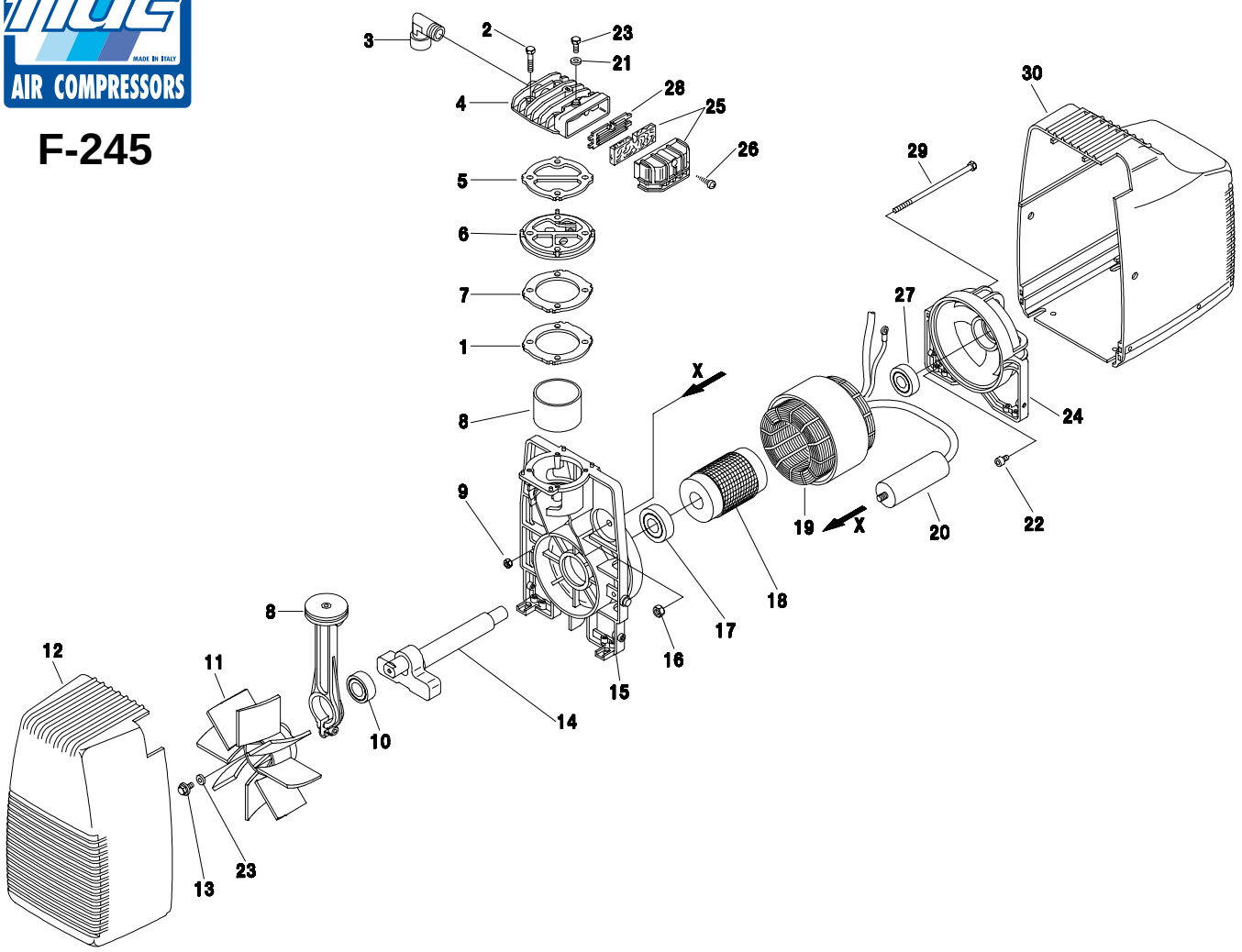

REF. *RIF.*	CODE *CODICE*	QT *QT*	DESCRIPTION *DESCRIZIONE*
1	7062720000	1	Spacer - *Distanziale*
2	7011220000	4	Screw - *Vite*
3	7084620000	1	Joint - *Raccordo*
4	7570550000	1	Head - *Testa*
5	7078500000	1	Gaskets - *Guarnizioni*
6	4200020000	1	Monoplate - *Monopiastra*
7	7078490000	1	Gaskets - *Guarnizioni*
8	4190350000	1	Con rod/Piston/Cylinder kit - *Kit biella/Pistone/Cilindro*
9	7021010000	2	Selflocking nut - *Dado autobloccante*
10	7060550000	1	Bearing - *Cuscinetto*
11	7200190000	1	Fan - *Ventola*
12	7150630000	1	Compressor housing - *Carenatura compressore*
13	7011040000	1	Screw - *Vite*
14	5040860008	1	Crankshaft - *Albero a gomito*
15	7670040000	1	Carter - *Carter*
16	7020070000	1	Nut for capacitor - *Dado condensatore*
17	7060320000	1	Bearing - *Cuscinetto*
18	7660260000	1	Rotor - *Rotore*
19	4012690000	1	Wound stator - *Statore avvolto V230-50/1*
20	7310320000	1	Capacitor - *Condensatore 30 µF*
21	7030780000	1	Washer - *Rondella*
22	7013060000	1	Screw - *Vite*
23	7014300000	1	Screw - *Vite*
24	7640100000	1	Cover - *Calotta*
25	4085010000	1	Intake filter - *Filtro aspirazione*
26	7012010000	1	Screw - *Vite*
27	7060010000	1	Bearing - *Cuscinetto*
28	7458340000	1	Filter plate - *Piastrino filtro*
29	7018010000	2	Tension rod - *Tirante*
30	7150580000	1	Motor housing - *Carenatura motore*

REF. *RIF.*	CODE *CODICE*	QT *QT*	DESCRIPTION *DESCRIZIONE*

VALID FROM 17/01/2003 - *VALIDO DAL 17/01/2003 (REV.01.A.03)*